Industrialite - Tige



BockLighting

2476 Edison Blvd
Twinsburg, Ohio 44087

t : (216) 912-7050
c : sales@bocklighting.com

Industrialite - Tige



A CONCEPT / B ACCESSOIRES / C FINI / D TYPE DE LAMPE / E ROSACE DE TIGE / F LONGUEURS DE TIGE

A Concept

Industrialite:

Code	Nom	Puissance
4GL-14		
IND14	Industrialite 14" Pendante	
IND16	Industrialite 16" Suspension	
IND18	Industrialite 18" Pendante	
IND24	Industrialite 24" Suspended	

BAA/BABA : Veuillez ajouter soit BAA ou BABA à la fin du numéro de pièce si le projet l'exige.

B Accessoires

Industrialite:

Nom	Code
	4GL-14
4GL-16	4GL-16
4GL-18	4GL-18
4GL-24	4GL-24

C Fini

Finitions en poudre:

Code	Nom
GXX	To be determined.
G0	Black
G1	White
G2	Red
G4	Blue
G5	Green
G6	Brown
G8	Dark Bronze
G9	Silver
G10	Dark Green
G12	Brushed Aluminum
G16	Silver Wrinkle
G27	Matte Black
G28	Sun Gold
G41	Sand
G42	Pastel Blue
G43	Pale Green
G44	Oxblood
G45	Emerald

D Type de lampe

Module LED ajustable en lumens et Kelvin - Intérieur/Extérieur:

Code	Nom
LAC02	LAC02 1500-2400LM, 30-50K, 23W, 80CRI
LAC03	LAC03 1650-2750LM, 27-50K, 23W, 90CRI
LAH01	LAH01 3000-5000LM, 27-50K, 43W, 80CRI
LAH02	LAH02 3300-5250LM, 27-50K, 43W, 90CRI

LBAC1-1 - Intérieur seulement:

Code	Nom
LBAC1-1-1600-XXK	LBAC1 - Module unique, 1600 LM, 15 W
LBAC1-1-1800-XXK	LBAC1 - Module simple, 1800 LM, 17 W
LBAC1-1-2000-XXK	LBAC1 - Module unique, 2000 LM, 18 W
LBAC1-1-2500-XXK	LBAC1 - Module simple, 2500 LM, 23 W
LBAC1-1-3000-XXK	LBAC1 - Module unique, 3000LM, 27W
LBAC1-1-4000-XXK	LBAC1 - Module unique, 4000 LM, 36 W
LBAC1-1-5000-XXK	LBAC1 - Module simple, 5000 LM, 45 W

LBAC1-2 - Intérieur uniquement:

Code	Nom
LBAC1-2-1600-XXK	LBAC1 - Module double, 3200 LM, 30 W
LBAC1-2-1800-XXK	LBAC1 - Module double, 3600LM, 34W
LBAC1-2-2000-XXK	LBAC1 - Module double, 4000 LM, 36 W
LBAC1-2-2500-XXK	LBAC1 - Double module, 5000 LM, 46 W
LBAC1-2-3000-XXK	LBAC1 - Module double, 6000 LM, 54 W
LBAC1-2-4000-XXK	LBAC1 - Double module, 8,000 LM, 72 W
LBAC1-2-5000-XXK	LBAC1 - Double module, 10 000 lm, 90 W

LBAC1-4 - Intérieur uniquement:

Code	Nom
LBAC1-4-1600-XXK	LBAC1 - Module 4, 6 400 LM
LBAC1-4-1800-XXK	LBAC1 - 4 modules, 7 200 LM
LBAC1-4-2000-XXK	LBAC1 - Module 4, 8 000 LM
LBAC1-4-2500-XXK	LBAC1 - 4 Module, 10,000LM
LBAC1-4-3000-XXK	LBAC1 - Module 4, 12 000 LM

E Rosace de tige

Dais de tige:

Code	Nom
640-50	Canopy kit for 1/2" Rigid Stem
640-75	Canopy kit for 3/4" Rigid Stem
642-50	Aligner Canopy Kit for 1/2" Swivel Stem
642-75	Trousse de Plateau Aligner pour Tige Pivotante 3/4"

F Longueurs de tige

Industrialite - Tige

Longueur de la tige:

Nom	Code
6" Stem 3/4"	ST3-6
12" Stem 3/4"	ST3-12
18" Stem 3/4"	ST3-18
24" Stem 3/4"	ST3-24
36" Stem 3/4"	ST3-36
42" Stem 3/4"	ST3-42
48" Stem 3/4"	ST3-48
60" Stem 3/4"	ST3-60

Nom	Code
Tige courte 3/4"	ST3-SHORT

Option de taille de luminaire

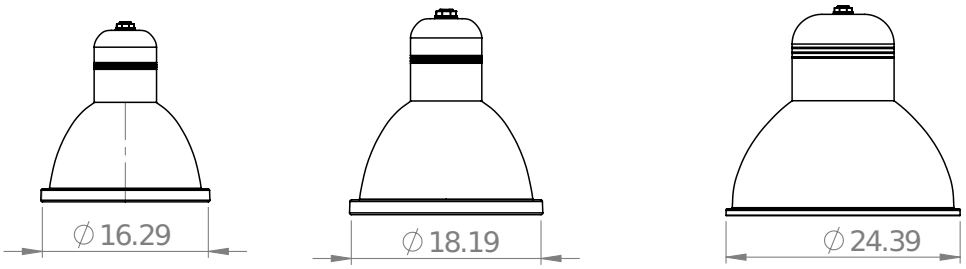

Option de couleur standard

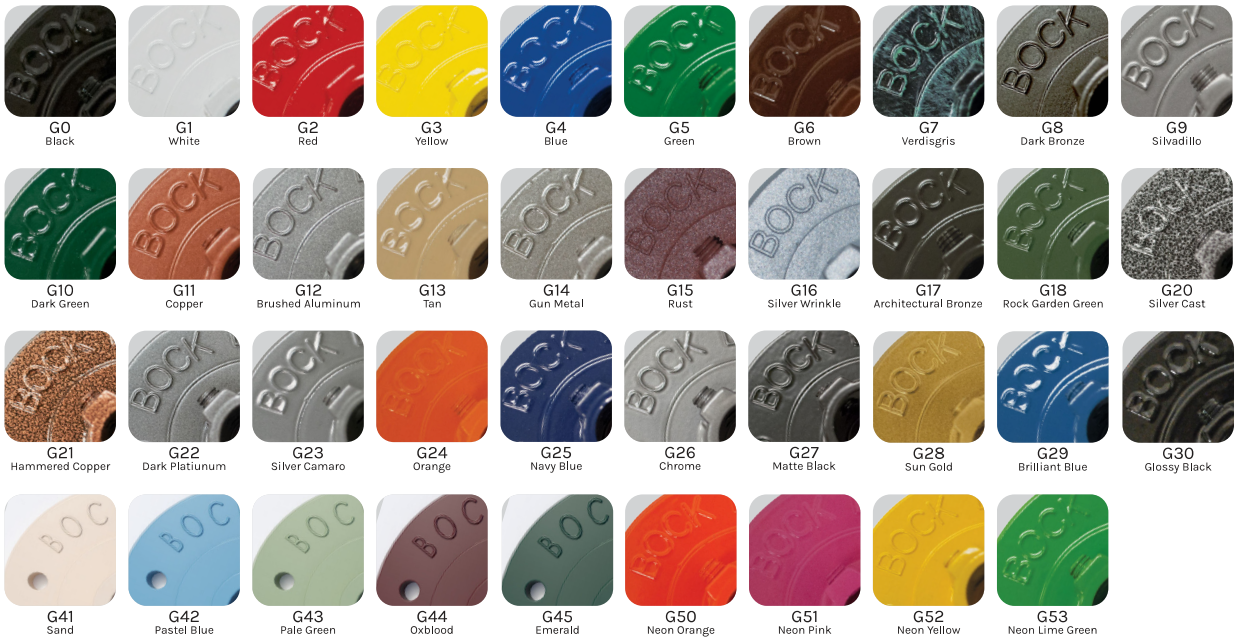

Option de rosace pour tige

Industrialite - Tige

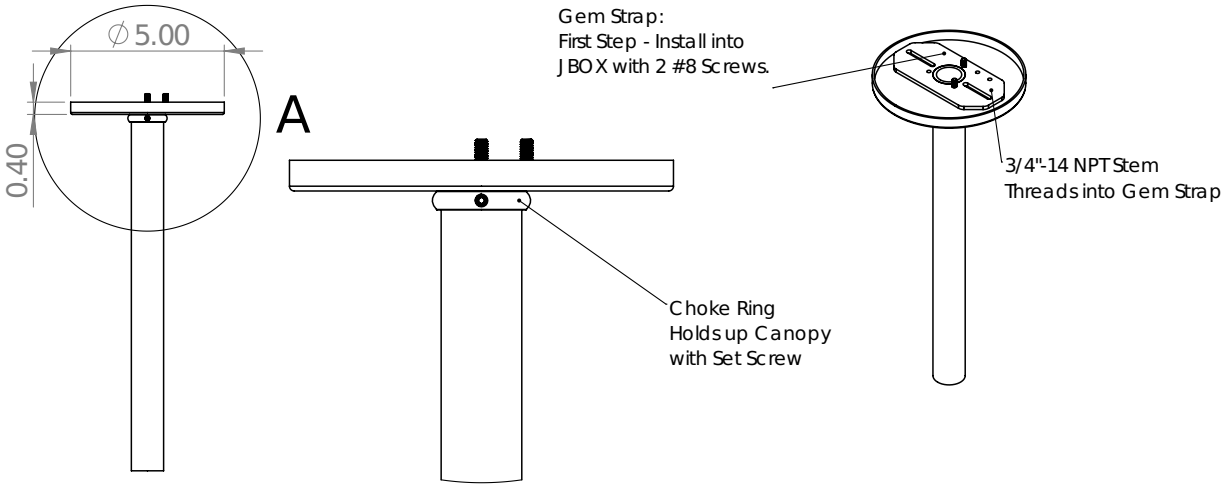

DETAIL A
SCALE 1 : 2

630S-75 INSTALL

Option de longueur de tige

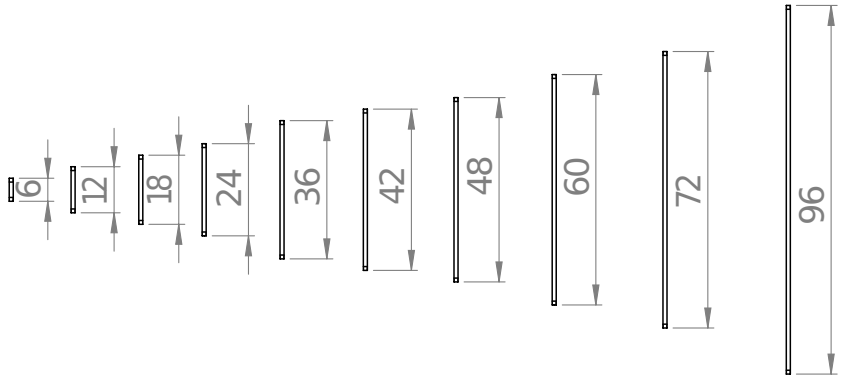

ST3
3/4" - 14 NPT
1.05" DIA
ST3-XX

ST2
1/2" - 14 NPT
0.84" DIA
ST2-XX