Industrialite - Vástago



BockLighting

2476 Edison Blvd
Twinsburg, Ohio 44087

p: (216) 912-7050
e: sales@bocklighting.com

Industrialite - Vástago



A CONCEPTO / B ACCESORIOS / C ACABADO / D TIPO DE LÁMPARA / E DOSEL DE VÁSTAGO / F LONGITUDES DE VÁSTAGO

A Concepto

Industrialite:

Código	Nombre	Potencia
4GL-14		
IND14	Industrialite 14" Pendant	
IND16	Industrialite 16" Pendiente	
IND18	Industrialite 18" Pendant	
IND24	Industrialite 24" Pendant	

BAA/BABA: Agregue BAA o BABA al final del número de parte si el trabajo lo requiere.

B Accesorios

Industrialite:

Nombre	Código
	4GL-14
4GL-16	4GL-16
4GL-18	4GL-18
4GL-24	4GL-24

C Acabado

Acabados de Recubrimiento en Polvo:

Código	Nombre
GXX	To be determined.
G0	Black
G1	White
G2	Red
G4	Blue
G5	Green
G6	Brown
G8	Dark Bronze
G9	Silver
G10	Dark Green
G12	Brushed Aluminum
G16	Silver Wrinkle
G27	Matte Black
G28	Sun Gold
G41	Sand
G42	Pastel Blue
G43	Pale Green
G44	Oxblood
G45	Emerald

D Tipo de Lámpara

Módulo LED Ajustable de Lúmenes y Kelvin - Interior/Exterior:

Código	Nombre
LAC02	LAC02 1500-2400LM, 30-50K, 23W, 80CRI
LAC03	LAC03 1650-2750LM, 27-50K, 23W, 90CRI
LAH01	LAH01 3000-5000LM, 27-50K, 43W, 80CRI
LAH02	LAH02 3300-5250LM, 27-50K, 43W, 90CRI

LBAC1-1 - Solo para Interiores:

Código	Nombre
LBAC1-1-1600-XXK	LBAC1 - Módulo único, 1600LM, 15W
LBAC1-1-1800-XXK	LBAC1 - Módulo único, 1800 LM, 17W
LBAC1-1-2000-XXK	LBAC1 - Módulo único, 2000LM, 18W
LBAC1-1-2500-XXK	LBAC1 - Módulo único, 2500 LM, 23W
LBAC1-1-3000-XXK	LBAC1 - Módulo Único, 3000LM, 27W
LBAC1-1-4000-XXK	LBAC1 - Módulo único, 4000 LM, 36W
LBAC1-1-5000-XXK	LBAC1 - Módulo único, 5000 LM, 45W

LBAC1-2 - Solo Interior:

Código	Nombre
LBAC1-2-1600-XXK	LBAC1 - Módulo Dual, 3200LM, 30W
LBAC1-2-1800-XXK	LBAC1 - Módulo Dual, 3600LM, 34W
LBAC1-2-2000-XXK	LBAC1 - Módulo Doble, 4000LM, 36W
LBAC1-2-2500-XXK	LBAC1 - Módulo Dual, 5000LM, 46W
LBAC1-2-3000-XXK	LBAC1 - Módulo Dual, 6000 LM, 54W
LBAC1-2-4000-XXK	LBAC1 - Módulo Dual, 8,000 LM, 72W
LBAC1-2-5000-XXK	LBAC1 - Módulo Dual, 10,000LM, 90W

LBAC1-4 - Solo para Interiores:

Código	Nombre
LBAC1-4-1600-XXK	LBAC1 - 4 Módulos, 6,400LM
LBAC1-4-1800-XXK	LBAC1 - Módulo 4, 7,200LM
LBAC1-4-2000-XXK	LBAC1 - Módulo 4, 8,000LM
LBAC1-4-2500-XXK	LBAC1 - 4 Módulos, 10,000LM
LBAC1-4-3000-XXK	LBAC1 - 4 Módulos, 12,000 LM

E Dosel de Vástago

Dosel de Tallo:

Código	Nombre
640-50	Canopy kit for 1/2" Rigid Stem
640-75	Canopy kit for 3/4" Rigid Stem
642-50	Aligner Canopy Kit for 1/2" Swivel Stem
642-75	Kit de Dosel Aligner para Vástago Giratorio de 3/4"

F Longitudes de Vástago

Industrialite - Vástago

Longitud del Vástago:

Nombre	Código
6" Stem 3/4"	ST3-6
12" Stem 3/4"	ST3-12
18" Stem 3/4"	ST3-18
24" Stem 3/4"	ST3-24
36" Stem 3/4"	ST3-36
42" Stem 3/4"	ST3-42
48" Stem 3/4"	ST3-48
60" Stem 3/4"	ST3-60

Nombre	Código
Vástago Corto 3/4"	ST3-SHORT

Opción de Tamaño de Luminaria

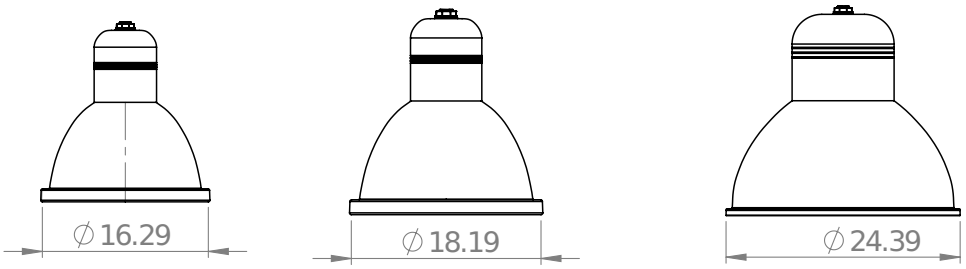

Opción de Color Estándar

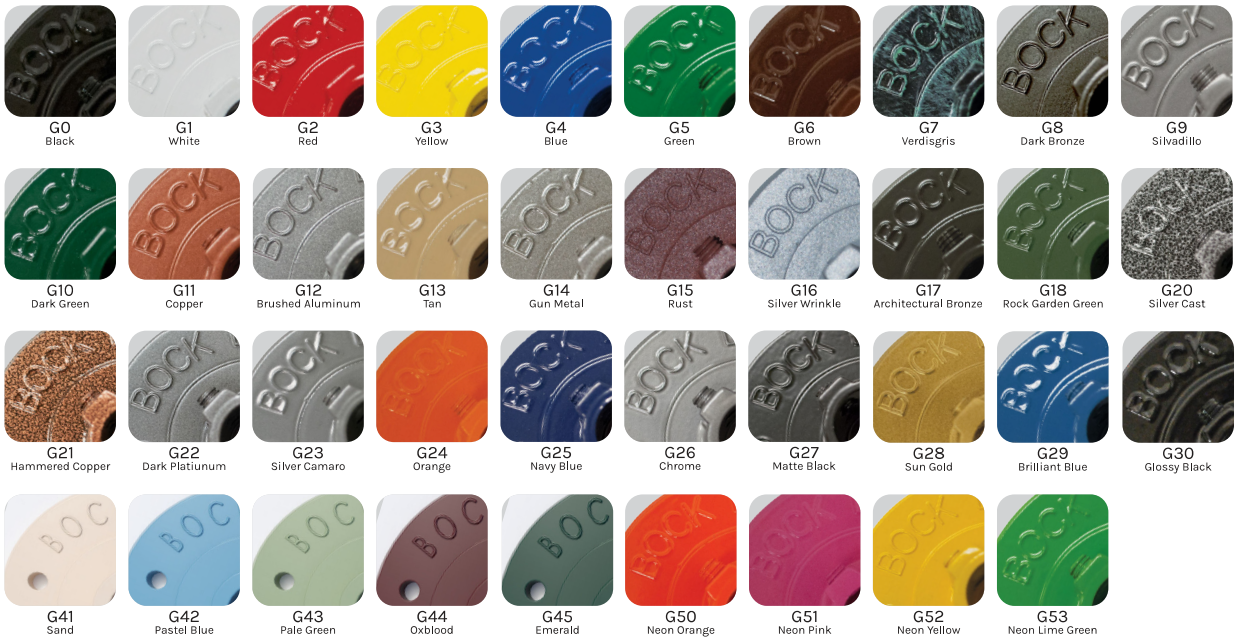

Dosel para Opción de Vástago

Industrialite - Vástago

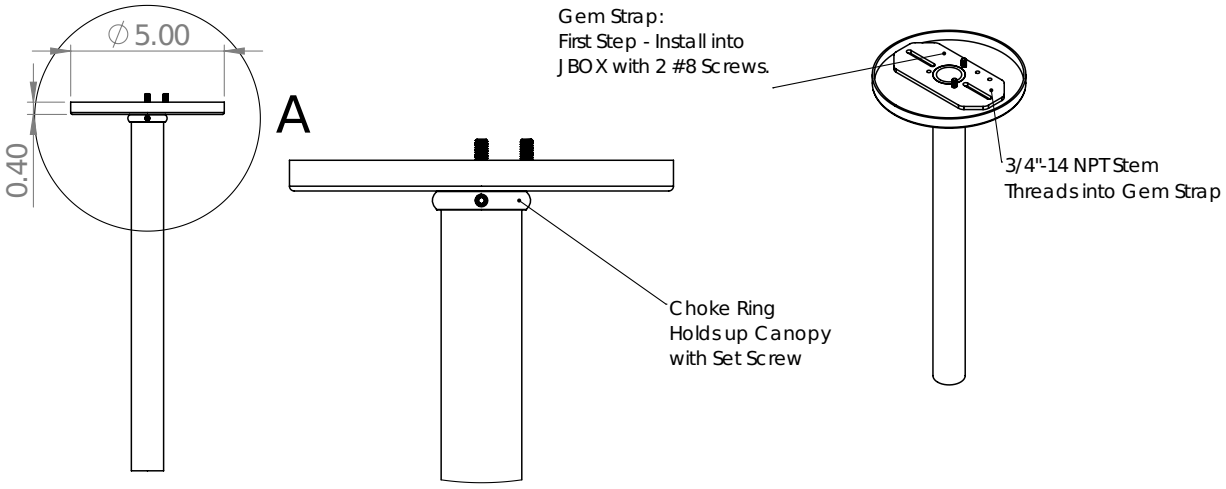

DETAIL A
SCALE 1 : 2

630S-75 INSTALL

Opción de Longitud de Vástago

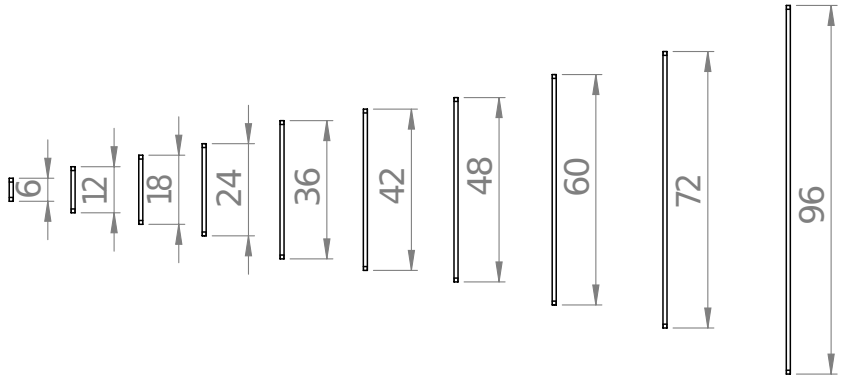

ST3
3/4" - 14 NPT
1.05" DIA
ST3-XX

ST2
1/2" - 14 NPT
0.84" DIA
ST2-XX