BGL - Cordon



A CONCEPT / B FINI / C TYPE DE LAMPE / D MONTAGE

E CORDONS

A Concept

BGL:

Code	Nom	Puissance
BGL12	BGL12	
BGL17	BGL17	
BGL12-LENS	Lentille acrylique dépolie pour BGL12	
BGL17-LENS	Lentille acrylique dépolie pour BGL17	

B Fini

Finitions en poudre:

Code	Nom
GXX	To be determined.
G0	Black
G1	White
G2	Red
G4	Blue
G5	Green
G6	Brown
G8	Dark Bronze
G9	Silver
G10	Dark Green
G12	Brushed Aluminum
G16	Silver Wrinkle
G27	Matte Black
G28	Sun Gold
G41	Sand
G42	Pastel Blue
G43	Pale Green
G44	Oxblood
G45	Emerald

C Type de lampe

Module LED ajustable en lumens et Kelvin - Intérieur/Extérieur:

Code	Nom
LAC02	LAC02 1500-2400LM, 30-50K, 23W, 80CRI
LAC03	LAC03 1650-2750LM, 27-50K, 23W, 90CRI
LAH01	LAH01 3000-5000LM, 27-50K, 43W, 80CRI
LAH02	LAH02 3300-5250LM, 27-50K, 43W, 90CRI

LBAC1-1 - Intérieur seulement:

Code	Nom
LBAC1-1-1600-XXK	LBAC1 - Module unique, 1600 LM, 15 W
LBAC1-1-1800-XXK	LBAC1 - Module simple, 1800 LM, 17 W
LBAC1-1-2000-XXK	LBAC1 - Module unique, 2000 LM, 18 W
LBAC1-1-2500-XXK	LBAC1 - Module simple, 2500 LM, 23 W
LBAC1-1-3000-XXK	LBAC1 - Module unique, 3000LM, 27W
LBAC1-1-4000-XXK	LBAC1 - Module unique, 4000 LM, 36 W
LBAC1-1-5000-XXK	LBAC1 - Module simple, 5000 LM, 45 W

LBAC1-1 / UP - Intérieur uniquement:

Code	Nom
LBAC1-1-1600-XXK-UP	LBAC1 - Module simple, 1600 LM, 15W vers le bas, 9W vers le haut
LBAC1-1-1800-XXK-UP	LBAC1 - Module unique, 1800 LM, 17W vers le bas, 9W vers le haut
LBAC1-1-2000-XXK-UP	LBAC1 - Module unique, 2000 LM, 18W vers le bas, 9W vers le haut
LBAC1-1-2500-XXK-UP	LBAC1 - Module unique, 2500LM, 27W vers le bas, 9W vers le haut
LBAC1-1-3000-XXK-UP	LBAC1 - Module simple, 3000 LM, 27 W vers le bas, 9 W vers le haut

LBAC1-2 - Intérieur uniquement:

Code	Nom
LBAC1-2-1600-XXK	LBAC1 - Module double, 3200 LM, 30 W
LBAC1-2-1800-XXK	LBAC1 - Module double, 3600LM, 34W
LBAC1-2-2000-XXK	LBAC1 - Module double, 4000 LM, 36 W
LBAC1-2-2500-XXK	LBAC1 - Double module, 5000 LM, 46 W
LBAC1-2-3000-XXK	LBAC1 - Module double, 6000 LM, 54 W
LBAC1-2-4000-XXK	LBAC1 - Double module, 8,000 LM, 72 W
LBAC1-2-5000-XXK	LBAC1 - Double module, 10 000 lm, 90 W

LBAC1-2 / UP - Intérieur seulement:

Code	Nom
LBAC1-2-1600-XXK-UP	LBAC1 - Module double, 3200 LM, 30 W vers le bas, 9 W vers le haut
LBAC1-2-1800-XXK-UP	LBAC1 - Module double, 3600 LM, 34W vers le bas, 9W vers le haut
LBAC1-2-2000-XXK-UP	LBAC1 - Module double, 4000LM, 36W, 9W vers le haut
LBAC1-2-2500-XXK-UP	LBAC1 - Module double, 5000LM, 46W vers le bas, 9W vers le haut
LBAC1-2-3000-XXK-UP	LBAC1 - Module double, 6000 LM, 69 W vers le bas, 9 W vers le haut

LBAC1-4 - Intérieur uniquement:

Code	Nom
LBAC1-4-1600-XXK	LBAC1 - Module 4, 6 400 LM
LBAC1-4-1800-XXK	LBAC1 - 4 modules, 7 200 LM
LBAC1-4-2000-XXK	LBAC1 - Module 4, 8 000 LM

BGL - Cordon

Code	Nom
LBAC1-4-2500-XXK	LBAC1 - 4 Module, 10,000LM
LBAC1-4-3000-XXK	LBAC1 - Module 4, 12 000 LM

LBAC1-4 / UP - Intérieur seulement:

Code	Nom
LBAC1-4-1600-XXK-UP	LBAC1 - 4 modules, 6400 LM, 69 W vers le bas, 9 W vers le haut
LBAC1-4-1800-XXK-UP	LBAC1 - 4 modules, 7200 LM, 77 W vers le bas, 9 W vers le haut
LBAC1-4-2000-XXK-UP	LBAC1 - 4 Module, 8000LM, 89W Vers le bas, 9W Vers le haut

Code	Nom
LBAC1-4-2500-XXK-UP	LBAC1 - 4 modules, 10000 lm, 113 W vers le bas, 9 W vers le haut
LBAC1-4-3000-XXK-UP	LBAC1 - 4 Module, 12000LM, 129W Vers le bas, 9W Vers le haut

D Montage

Pavillon Covert avec Cordon:

Code	Nom
630C-3AC-10FT	Covert Canopy + Cord and 3X Aircraft Cable 10ft

Code	Nom
630C-3AC-20FT	Covert Canopy + Cord and 3X Aircraft Cable 20ft

E Cordons

Cordons:

Nom	Code
Standard Cord Black	CBK
Standard Cord White	CWH
Standard Cord Silicone	CSL

Option de taille du luminaire

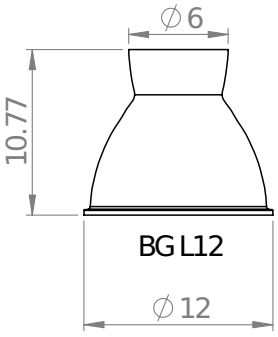

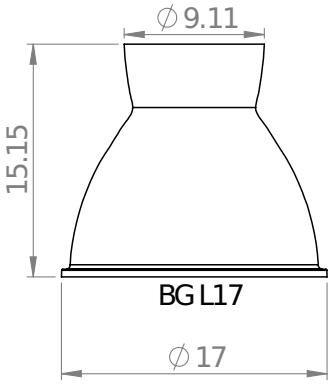

Option de couleur standard

BGL - Cordon

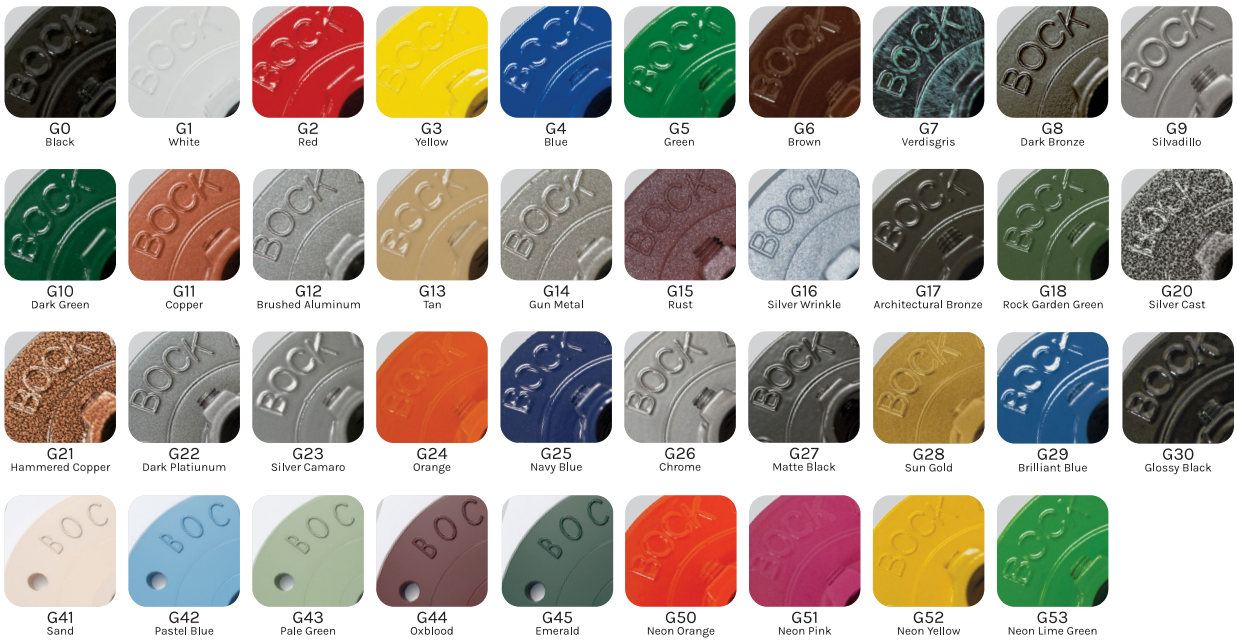

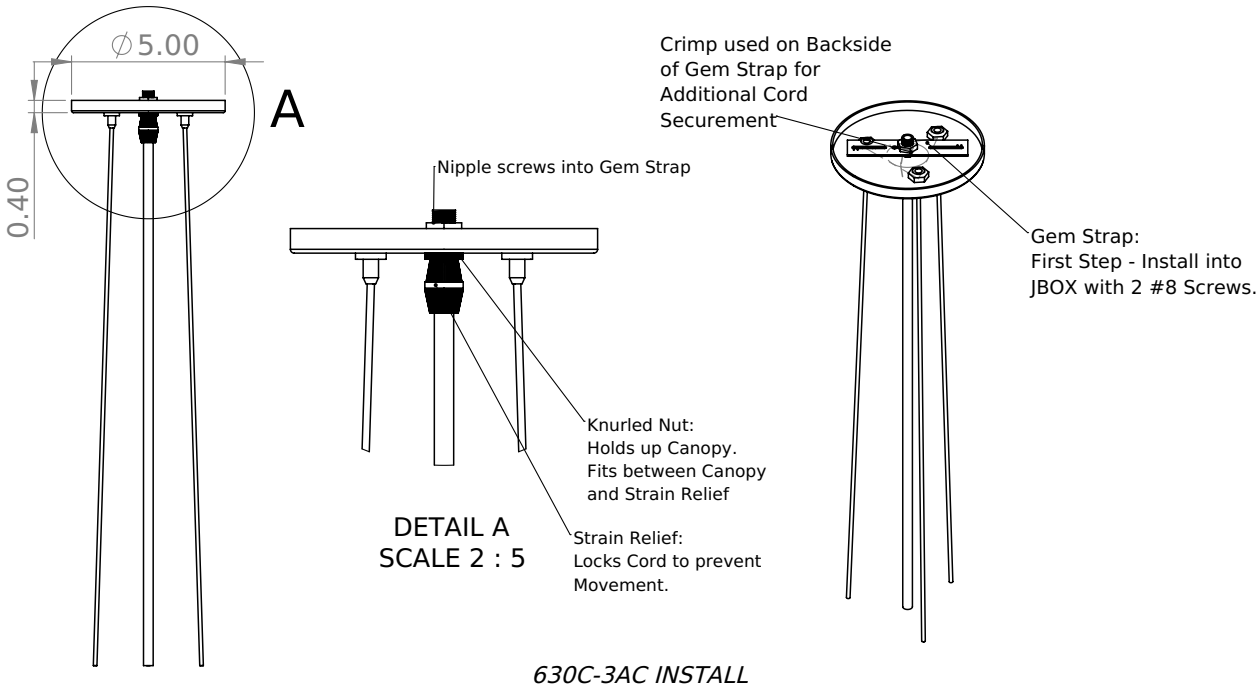

630C-3AC INSTALL

BGL - Cordon


CBK
Standard - Black
CWH
Standard - White
CSL
Standard - Clear
CCMC
Mixed 24
CCYE
Yellow
CCBK
Black
CCBW1
1 Black/White
CCBW
Black & White Cross
CCBY
Black/Yellow
CCBB
Blue/Black
CCBR
Brass
CCBP
Bright Pink
CCBO
Brown
CCCO
Coffee
CCFG
Forrest Green
CCGO
Gold
CCGR
Green
CCGBB
Green Blue Brown Mix
CCGE
Grey
CCLB
Light Blue
CCLG
Lime Green
CCNY
Neon Yellow
CCDG
Olive Green
CCOR
Orange
CCPP
Pastel Pink
CCPR
Pastel Purple
CCPU
Pastel Purple
CCRD
Red
CCRB
Royal Blue
CCTR
Turquoise
CCWH
White
CCWB
White & Black Cross
CCWR
Wine Red