BGL - Cordón



A CONCEPTO / B ACABADO / C TIPO DE LÁMPARA / D MONTAJE

E CORDONES

A Concepto

BGL:

Código	Nombre	Potencia
BGL12	BGL12	
BGL17	BGL17	
BGL12-LENS	Lente de Acrílico Esmerilado para BGL12	
BGL17-LENS	Lente de Acrílico Esmerilado para BGL17	

B Acabado

Acabados de Recubrimiento en Polvo:

Código	Nombre
GXX	To be determined.
G0	Black
G1	White
G2	Red
G4	Blue
G5	Green
G6	Brown
G8	Dark Bronze
G9	Silver
G10	Dark Green
G12	Brushed Aluminum
G16	Silver Wrinkle
G27	Matte Black
G28	Sun Gold
G41	Sand
G42	Pastel Blue
G43	Pale Green
G44	Oxblood
G45	Emerald

C Tipo de Lámpara

Módulo LED Ajustable de Lúmenes y Kelvin - Interior/Exterior:

Código	Nombre
LAC02	LAC02 1500-2400LM, 30-50K, 23W, 80CRI
LAC03	LAC03 1650-2750LM, 27-50K, 23W, 90CRI
LAH01	LAH01 3000-5000LM, 27-50K, 43W, 80CRI
LAH02	LAH02 3300-5250LM, 27-50K, 43W, 90CRI

LBAC1-1 - Solo para Interiores:

Código	Nombre
LBAC1-1-1600-XXK	LBAC1 - Módulo único, 1600LM, 15W
LBAC1-1-1800-XXK	LBAC1 - Módulo único, 1800 LM, 17W
LBAC1-1-2000-XXK	LBAC1 - Módulo único, 2000LM, 18W
LBAC1-1-2500-XXK	LBAC1 - Módulo único, 2500 LM, 23W
LBAC1-1-3000-XXK	LBAC1 - Módulo Único, 3000LM, 27W
LBAC1-1-4000-XXK	LBAC1 - Módulo único, 4000 LM, 36W
LBAC1-1-5000-XXK	LBAC1 - Módulo único, 5000 LM, 45W

LBAC1-1 / UP - Solo Interior:

Código	Nombre
LBAC1-1-1600-XXK-UP	LBAC1 - Módulo único, 1600LM, 15W hacia abajo, 9W hacia arriba
LBAC1-1-1800-XXK-UP	LBAC1 - Módulo único, 1800LM, 17W hacia abajo, 9W hacia arriba
LBAC1-1-2000-XXK-UP	LBAC1 - Módulo único, 2000LM, 18W abajo, 9W arriba
LBAC1-1-2500-XXK-UP	LBAC1 - Módulo Único, 2500LM, 27W Hacia Abajo, 9W Hacia Arriba
LBAC1-1-3000-XXK-UP	LBAC1 - Módulo único, 3000LM, 27W abajo, 9W arriba

LBAC1-2 - Solo Interior:

Código	Nombre
LBAC1-2-1600-XXK	LBAC1 - Módulo Dual, 3200LM, 30W
LBAC1-2-1800-XXK	LBAC1 - Módulo Dual, 3600LM, 34W
LBAC1-2-2000-XXK	LBAC1 - Módulo Doble, 4000LM, 36W
LBAC1-2-2500-XXK	LBAC1 - Módulo Dual, 5000LM, 46W
LBAC1-2-3000-XXK	LBAC1 - Módulo Dual, 6000 LM, 54W
LBAC1-2-4000-XXK	LBAC1 - Módulo Dual, 8,000 LM, 72W
LBAC1-2-5000-XXK	LBAC1 - Módulo Dual, 10,000LM, 90W

LBAC1-2 / UP - Solo Interior:

Código	Nombre
LBAC1-2-1600-XXK-UP	LBAC1 - Módulo Dual, 3200LM, 30W Hacia Abajo, 9W Hacia Arriba
LBAC1-2-1800-XXK-UP	LBAC1 - Módulo Dual, 3600LM, 34W Hacia Abajo, 9W Hacia Arriba
LBAC1-2-2000-XXK-UP	LBAC1 - Módulo Dual, 4000LM, 36W, 9W Hacia Arriba
LBAC1-2-2500-XXK-UP	LBAC1 - Módulo Dual, 5000LM, 46W Hacia Abajo, 9W Hacia Arriba
LBAC1-2-3000-XXK-UP	LBAC1 - Dual Module, 6000LM, 69W Down, 9W Up

LBAC1-4 - Solo para Interiores:

Código	Nombre
LBAC1-4-1600-XXK	LBAC1 - 4 Módulos, 6,400LM
LBAC1-4-1800-XXK	LBAC1 - Módulo 4, 7,200LM
LBAC1-4-2000-XXK	LBAC1 - Módulo 4, 8,000LM

BGL - Cordón

Código	Nombre
LBAC1-4-2500-XXK	LBAC1 - 4 Módulos, 10,000LM
LBAC1-4-3000-XXK	LBAC1 - 4 Módulos, 12,000 LM

LBAC1-4 / UP - Solo Interior:

Código	Nombre
LBAC1-4-1600-XXK-UP	LBAC1 - 4 Módulos, 6400LM, 69W Abajo, 9W Arriba
LBAC1-4-1800-XXK-UP	LBAC1 - 4 Módulos, 7200 LM, 77W Abajo, 9W Arriba
LBAC1-4-2000-XXK-UP	LBAC1 - 4 Módulos, 8000LM, 89W Hacia Abajo, 9W Hacia Arriba
LBAC1-4-2500-XXK-UP	LBAC1 - Módulo 4, 10000LM, 113W Abajo, 9W Arriba
LBAC1-4-3000-XXK-UP	LBAC1 - 4 Módulos, 12000LM, 129W Hacia Abajo, 9W Hacia Arriba

D Montaje

Dosel Covert con Cordón:

Código	Nombre
630C-3AC-10FT	Covert Canopy + Cord and 3X Aircraft Cable 10ft
630C-3AC-20FT	Covert Canopy + Cord and 3X Aircraft Cable 20ft

E Cordones

Cordones:

Nombre	Código
Standard Cord Black	CBK
Standard Cord White	CWH
Standard Cord Silicone	CSL

Opción de Tamaño de Luminaria

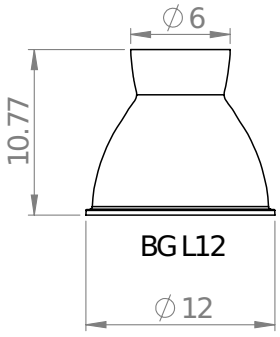

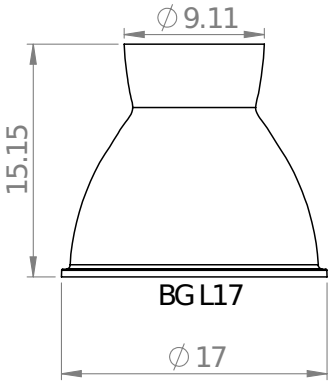

Opción de Color Estándar

BGL - Cordón

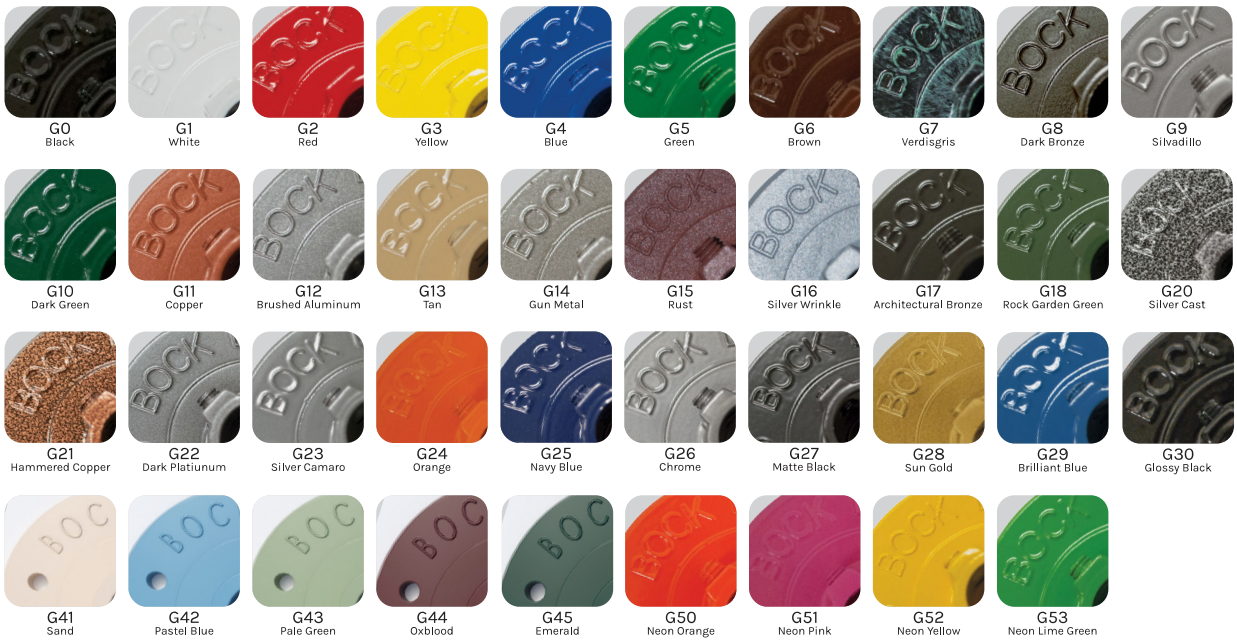

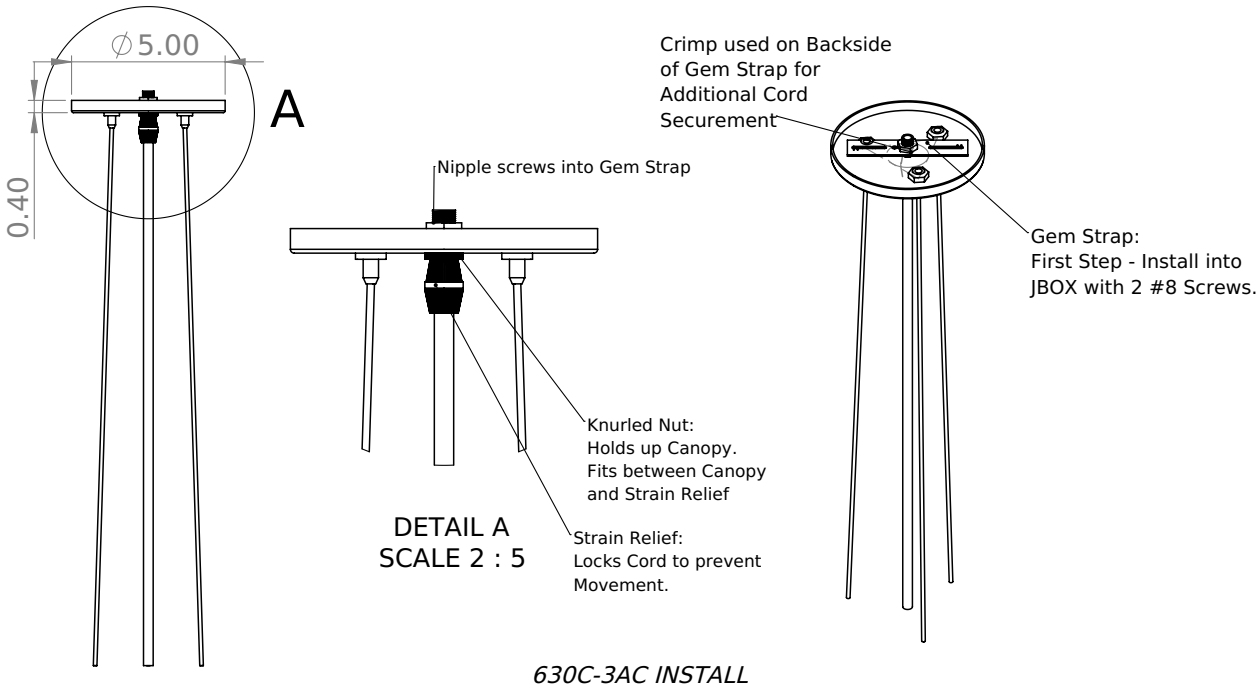

630C-3AC INSTALL

BGL - Cordón


CBK
Standard - Black
CWH
Standard - White
CSL
Standard - Clear
CCMC
Mixed 24
CCYE
Yellow
CCBK
Black
CCBW1
1 Black/White
CCBW
Black & White Cross
CCBY
Black/Yellow
CCBB
Blue/Black
CCBR
Brass
CCBP
Bright Pink
CCBO
Brown
CCCO
Coffee
CCFG
Forrest Green
CCGO
Gold
CCGR
Green
CCGBB
Green Blue Brown Mix
CCGE
Grey
CCLB
Light Blue
CCLG
Lime Green
CCNY
Neon Yellow
CCDG
Olive Green
CCOR
Orange
CCPP
Pastel Pink
CCPR
Pastel Purple
CCPU
Pastel Purple
CCRD
Red
CCRB
Royal Blue
CCTR
Turquoise
CCWH
White
CCWB
White & Black Cross
CCWR
Wine Red